DESCRIPCION :	CORREDIZAS, PUERTAS	TIPO	AL1	CANT.	2
UBICACION :	COMEDOR				

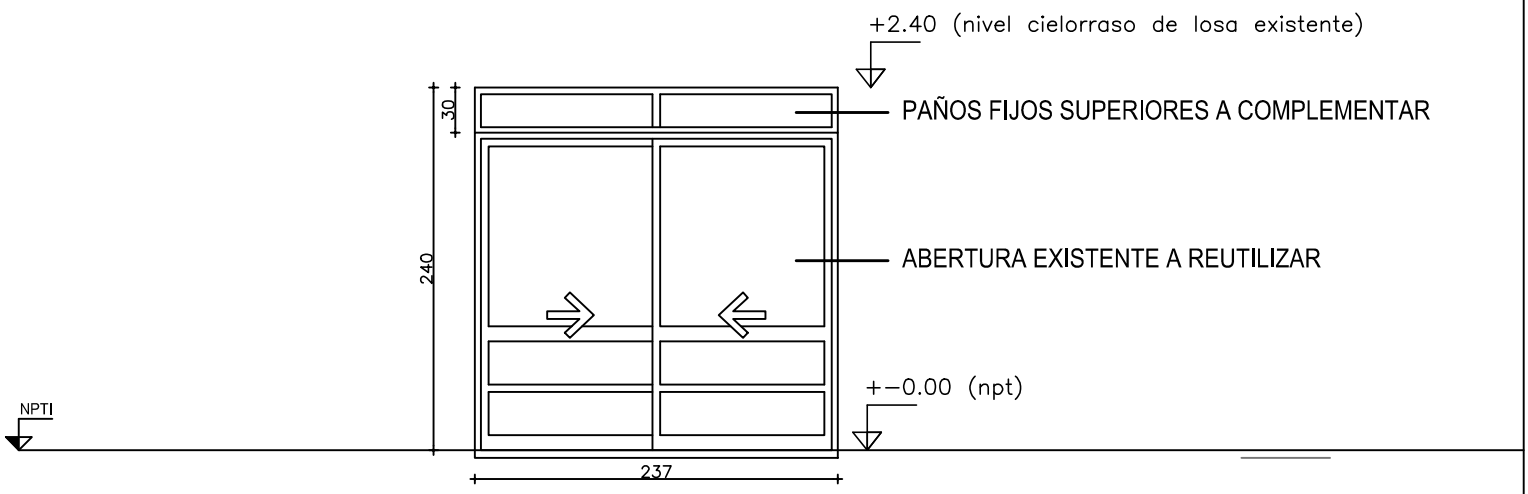

PREMARCO	MARCO GUIA (Sin anodizar) : 4570 4573 1238/1239	TAPAJUNTAS : 4574 5320	ESCALA: 1:50

PERFILES

MARCO	HOR.INFERIOR	2500
	HOR.SUPERIOR	2528
	LATERALES	4502
	DIVISOR HOR.	-
	DIVISOR VERT.	-
	PORTACONTR.	-
	CONTRAVIDRIO	-
	ELEM.ARMADO	-
	CONECTOR HOR.	-
	CONECTOR VERT.	-
	OTROS	-
HOJA	HOR.INFERIOR	4524
	HOR.SUPERIOR	4504
	LATERALES	4506
	ENGANCHES INT.	4538
	ENGANCHES EXT.	4538
	COMPLEMENTO	-
	DIVISOR HOR.	4503 4524
	DIVISOR VERT.	-
	CONTRAVIDRIO	-
	ELEM.ARMADO	-
	OTROS	-

ACCESORIOS

A1240 Conj. de rodam. c/ruleman Ø30 mm, banda de apoyo torneada	
A0100 Protector de desagües en guía exterior	
A2071 Cierre a inyección "Lara" en aluminio anodizado	
A2240 Tirador lateral embutido en nylon negro	
A3020 Dispositivo de estanquidad sin rebaje	
A3030 Dispositivo de estanquidad con rebaje	
A7040 Felpilla "Reddipile" 7 x 4.50 mm	
A7150 Felpilla "Reddipile" 7 x 5.25 mm	
A3600 Tope inferior c/pasaguía negro	
A3610 Tope superior c/corredera negro	
A3620 Tapón p/topes A3600/3610 negro	
A3510 Tapón p/redondo de terminación negro	
-	
-	
-	
-	
-	
-	
-	
-	
-	
-	

TERMINACION	ANODIZADO NATURAL Clase A13 Norma Unit 1076

VIDRIOS

PAÑOS FIJOS	ESPESOR: 6 mm	TIPO: FLOAT TRANSPARENTE	
	COLOCAC.: con cinta biadhesiva A7800 (10x2) y silicona al exterior. Burlete al interior.		
HOJAS MOVILES	ESPESOR: 6 mm	TIPO: FLOAT TRANSPARENTE	
	COLOCAC.: con burlete A2860 en EPDM o PVD flexible		

OBSERVACIONES	-