DESCRIPCION : CORREDIZAS, PUERTAS	TIPO	AL2	CANT. 2
UBICACION : COMEDOR			

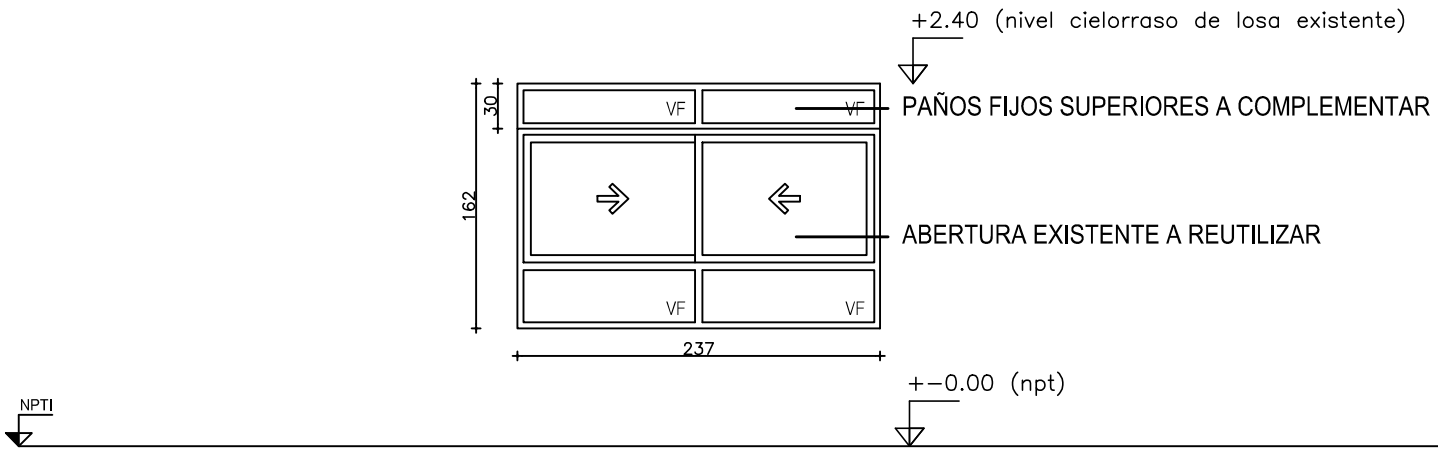

ESCALA: 1:50

PREMARCO	MARCO GUIA (Sin anodizar) : 4570 4573 1238/1239	TAPAJUNTAS : 4574 5320

PERFILES

MARCO	HOR.INFERIOR		4510
	HOR.SUPERIOR		2528
	LATERALES		4516 2518
	DIVISOR HOR.		4512/2536
	DIVISOR VERT.		317
	PORTACONTR.		4520
	CONTRAVIDRIO		4514
	ELEM.ARMADO		-
	CONECTOR HOR.		-
	CONECTOR VERT.		-
	OTROS		-
HOJA	HOR.INFERIOR		4503
	HOR.SUPERIOR		4504
	LATERALES		4506
	ENGANCHES	INT.	4507
		EXT.	4507
	COMPLEMENTO		-
	DIVISOR HOR.		-
	DIVISOR VERT.		-
	CONTRAVIDRIO		-
	ELEM.ARMADO		-
	OTROS		-

ACCESORIOS

A1240 Conj. de rodam. c/ruleman Ø30 mm, banda de apoyo torneada	
A0100 Protector de desagües en guía exterior	
A2071 Cierre a inyección "Lara" en aluminio anodizado	
A2240 Tirador lateral embutido en nylon negro	
A3020 Dispositivo de estanquidad sin rebaje	
A7040 Felpilla "Reddipile" 7 x 4.50 mm	
A7150 Felpilla "Reddipile" 7 x 5.25 mm	
A3600 Tope inferior c/pasaguía negro	
A3610 Tope superior c/corredera negro	
A3620 Tapón p/topes A3600/3610 negro	
-	
-	
-	
-	
-	
-	
-	
-	
-	
-	

TERMINACION	ANODIZADO NATURAL Clase A13 Norma Unit 1076

VIDRIOS

PAÑOS FIJOS	ESPESOR: 6 mm	TIPO: FLOAT TRANSPARENTE	
	COLOCAC.: con cinta biadhesiva A7800 (10x2) y silicona al exterior. Burlete al interior.		
HOJAS MOVILES	ESPESOR: 6 mm	TIPO: FLOAT TRANSPARENTE	
	COLOCAC.: con burlete A2860 en EPDM o PVD flexible		

OBSERVACIONES	-