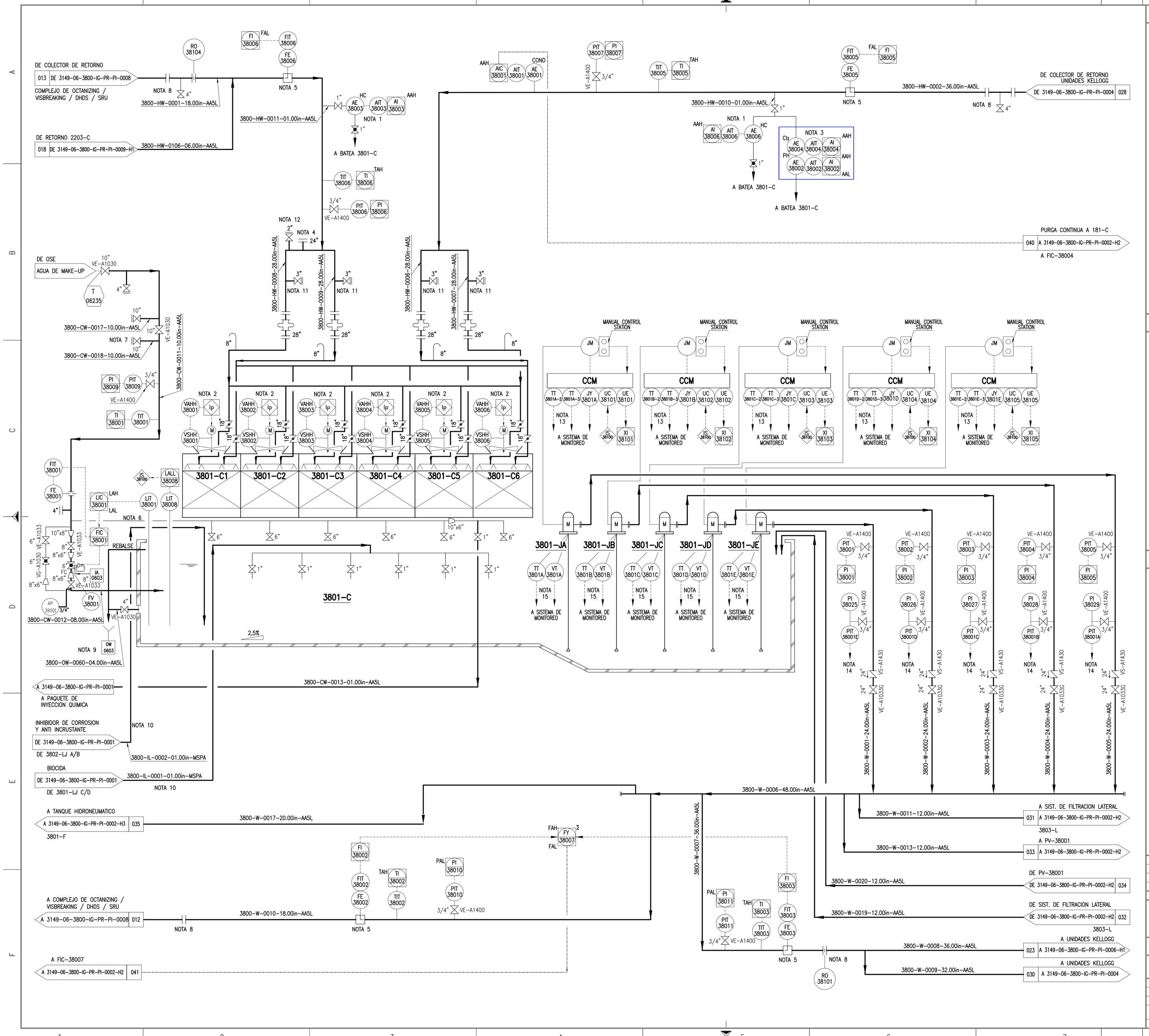

EQUIPOS

3801-C
TORRE DE ENFRIAMIENTO

CAUDAL DE DISEÑO: 14400 m3/h
CAUDAL NOMINAL: 12000 m3/h
TEMPERATURA DE ENTRADA: 40 °C
TEMPERATURA DE SALIDA: 30 °C

3801-CM A/B/C/D/E
VENTILADORES TORRE DE ENFRIAMIENTO

VELOCIDAD MOTOR: 1485 RPM
POTENCIA: 75 KW

3801-J A/B/C/D/E
BOMBAS AGUA DE ENFRIAMIENTO

CAUDAL DE DISEÑO: 3600 m3/h
CAUDAL NORMAL: 3000 m3/h
ALTURA DIFERENCIAL: 54,4 m
POTENCIA: 750 KW

NOTAS

1- SENSORES DE HIDROCARBUROS EN AGUA (0-50 ppm).
2- VER TIPICO: ARRANQUE LOCAL Y VIBROSWITCH.
3- MEDIDOR DE CLORO RESIDUAL LIBRE PARA CONTROL DE DOSIFICACION DE HIPOCLORITO DE SODIO.
4- CONEXIÓN PARA FUTURAS AMPLIACIONES.
5- MEDIDOR DE CAUDAL TIPO TUBO ANNUBAR.
6- LINEA PARA LLENADO DE CELDAS.
7- CONEXIONES PARA FUTURO ABLANDADOR DE AGUA.
8- BRIDAS CON CARRETEL PARA INSTALACION DE FILTRO TEMPORAL PARA PUESTA EN MARCHA DE TORRE DE ENFRIAMIENTO.
9- LOS DRENAJES Y REBALSES SON INDIVIDUALES POR CADA CELDA (OW-0603 AL OW-0608).
LINEAS DESDE 3800-OW-0060-04.00in-AA5L HASTA 3800-OW-0065-04.00in-AA5L.
10- LA INYECCIÓN DEL INHIBIDOR DE CORROSIÓN, ANTI INCRUSTANTE Y BIOCIDA ES INDIVIDUAL POR CELDA.
11- CONEXIÓN PARA VENTEO.
12- CONEXIÓN PARA RACK DE CUPONES DE CORROSIÓN.
13- TT-2: TEMPERATURA DE COJINETE LADO ACOPLE.
TT-3: TEMPERATURA DE COJINETE LADO OPUESTO ACOPLE.
14- A SISTEMA DE MONITOREO BOMBAS DE AGUA DE ENFRIAMIENTO.
15- TEMPERATURA RODAMIENTO DE BOMBA.
16- LOS MOTORES DE LAS BOMBAS CUENTAN CON UN DISPARO DE PARO POR ALTA TEMPERATURA DE COJINETES Y BOBINADO.

REFERENCIAS

1- VER DETALLE EN LOS SIGUIENTES PLANOS:
3149-06-3800-IG-PI-PL-0020: PLOT PLAN TORRE DE ENFRIAMIENTO
3149-06-3800-IG-PI-PL-0022: PLANTA TORRE DE ENFRIAMIENTO.

TÍPICO: ARRANQUE LOCAL Y VIBROSWITCH.
PARADA REMOTA DESDE CCM

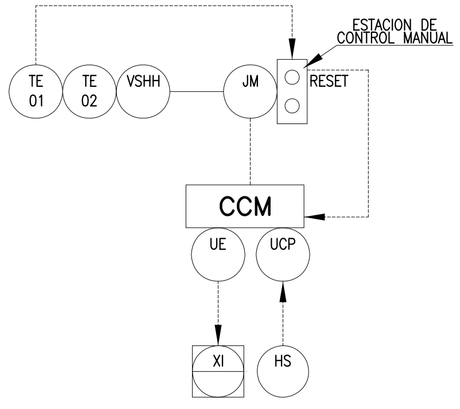

TE 01: TEMPERATURA BOBINADO DE MOTOR
TE 02: TEMPERATURA DE CAJA REDUCTORA

REV	DENOMINACIÓN	FECHA	DIBUJÓ	REVISÓ	APROBÓ
2	CONFORME A OBRA.-	27-12-11	SVV	S&W	GVR
1	PARA CONSTRUCCION.-	02-05-11	SVV	S&W	GVR
0	PARA CONSTRUCCION.-	31-08-10	SVV	S&W	GVR
A	PARA APROBACION.-	18-12-09	SVV	S&W	GVR

AESA

CLIENTE: ANCAP

OBM: 3149

ESTE DOCUMENTO CONTIENE INFORMACION DE PROPIEDAD DE AESA, SU REPRODUCCION TOTAL O PARCIAL QUEDA TOTALMENTE PROHIBIDA

	PROYECTÓ	DIBUJÓ	REVISÓ	APROBÓ
INICIAL	SVV	HRD	RIM	RMT
FECHA	18-12-09	18-12-09	18-12-09	18-12-09
FIRMA				

REALIZADO EN AUTOCAD 2008 NO MODIFICAR MANUALMENTE

PROYECTO: GAS OIL Y GASOLINA DE BAJO AZUFRE

TITULO: SP-06: SISTEMA DE AGUA DE ENFRIAMIENTO TORRE DE ENFRIAMIENTO Y SISTEMA DE BOMBEO

AESA N° 3149-06-3800-IG-PR-PI-0002

ANCAP N°

HOJA 1 DE 3

ESCALA S/E

VERSION 2

REVISION 2

A1 - 840 x 594

3149-06-3800-IG-PR-PI-0002-2.2.dwg