CORTE 5–5 (SECTOR SUR)

ESCALA 1:50

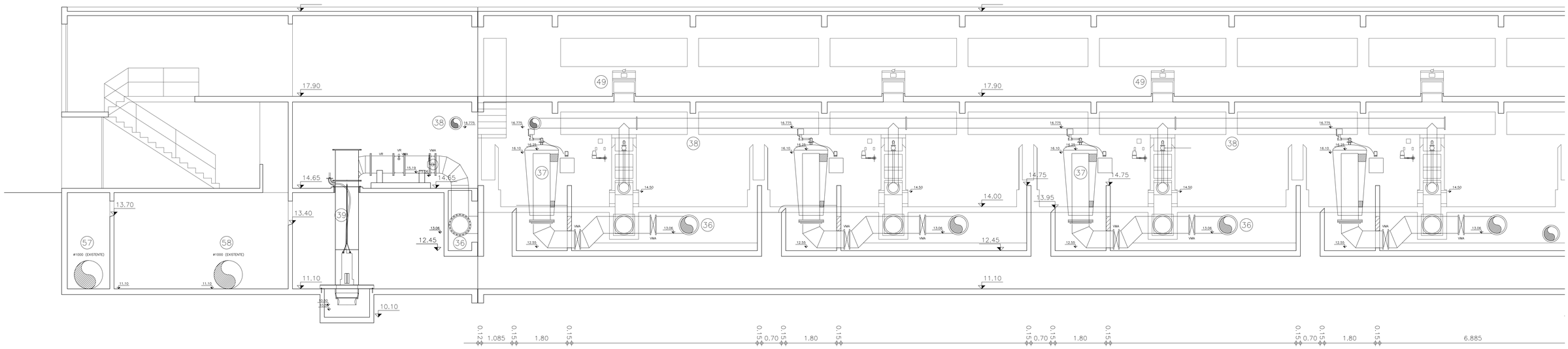

CORTE 5–5 (SECTOR NORTE)

ESCALA 1:50

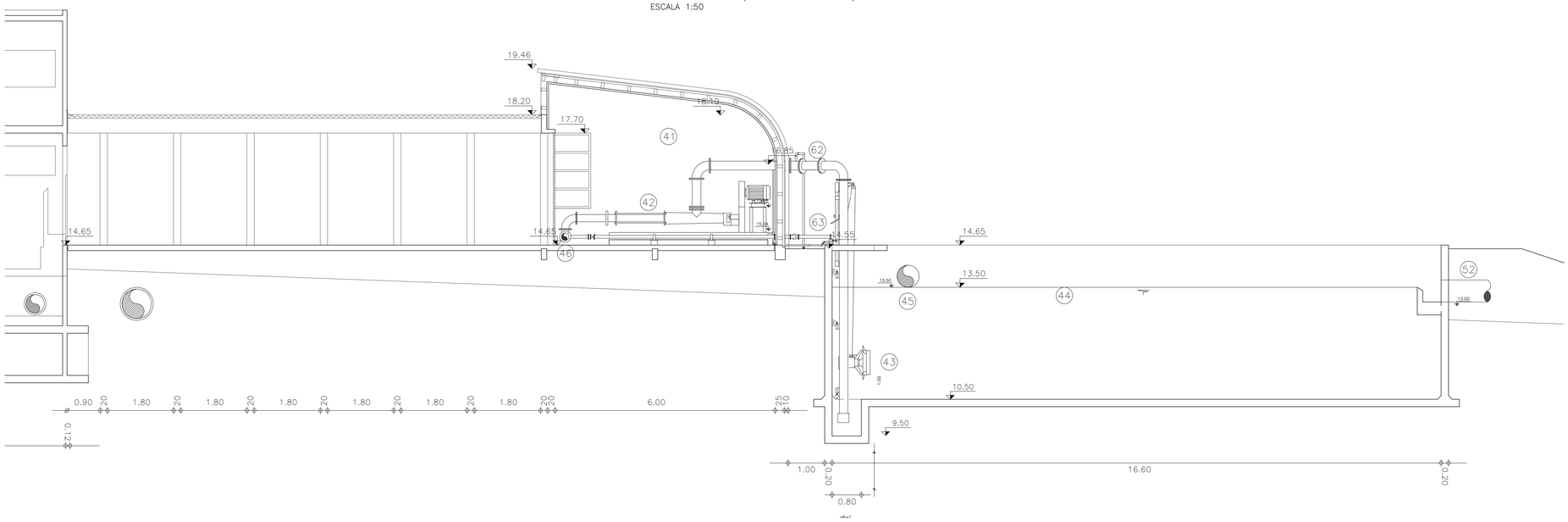

R E F E R E N C I A S:

1. ENTRADA DE AGUA BRUTA A#914; ø6mm
2. COMPUERTAS DE REGULACION ACCESO A CADA FLOCULADOR (0.80x0.80m)
3. FLOCULADOR MECANICO DE 7 CELDAS EN SERIE
4. AGITADORES MECANICOS TIPO TURBINA, FLUJO RADIAL CON MOTOREDUCTORES PARA FLOCULACION CON GRADIENTES VARIABLES Y PANTALLAS ANTIVORTICE:
   - 4A. G=50–100 s–1, n=17 A 28 rpm, P=2 HP
   - 4B. G=30–60 s–1, n=12 A 20 rpm, P=3/4 HP
   - 4C. G=20–40 s–1, n=9 A 15 rpm, P=1/2 HP
5. PASAJES ENTRE CELDAS DE FLOCULACION: 1.20mx1.20m
6. POZOS DE ACUMULACION DE LODOS FLOTADOS
7. BOMBAS DE EXTRACCION DE LODOS FLOTADOS TIPO "NEMO", CAUDAL NOMINAL= 1.5 m3/h, 15mca
8. CAMARA DE DISTRIBUCION DE AGUA FLOCULADA
9. CELDAS DE FLOTACION
10. DUCTOS DE DISTRIBUCION DE AGUA FLOCULADA CON ORIFICIOS ø300

11. SECTOR DE MEZCLA AGUA FLOCULADA – AGUA SATURADA
12. DESAGUES A#250 DEL SECTOR DE MEZCLA Y FLOCULACION
13. DESAGUE DE CELDA DE FLOTACION FD#200
14. DESAGUE DE CELDAS DE FLOCULACION FD#200
15. CANAL DE COLECTA DE LODOS FLOTADOS CON ACCIONAMIENTO POR TORNILLO TRANSPORTADOR
16. BARREDOR DE LODOS FLOTADOS
17. BOMBAS DE RECIRCULACION (3 UNIDADES CON 1 STAND BY), Q= 60 l/s, H=55mca
18. SUCCION DE BOMBAS DE RECIRCULACION FD#250
19. LINEA DE IMPULSION DE AGUA DE RECIRCULACION A SATURADORES FD#250
20. TANQUE DE SATURACION

27. LINEA DE DISTRIBUCION DE AGUA SATURADA A CELDAS DE FLOTACION FD#250/200
22. LINEA DE ENTRADA DE AGUA SATURADA A CELDAS DE FLOTACION CON MEDIDOR TIPO "WOLTMANN" DE CAUDAL Y VALVULA ESFERICA HG#75
23. DISTRIBUCION DE AGUA SATURADA EN CELDAS DE FLOTACION PVC#75
24. DIFUSORES DE DESCARGA DE AGUA SATURADA PVC#2" CON 8 ORIFICIOS SUPERIORES ø19mm CADA 10cm
25. COMPRESORES DE SUMINISTRO DE DE AIRE A PRESION A SATURADORES CON FILTRO DE AGUA Y ACEITE
26. TABLERO DE CONTROL DE CAUDAL DE AIRE A TANQUES DE SATURACION CON LLAVE DE NIVEL, VISOR DE NIVEL, VALVULA DE AIRE, ETC

28. LINEA DE TRANSPORTE DE AGUA FLOTADA DESDE CELDAS DE FLOTACION POSTERIORES A#700
29. LINEA DE IMPULSION DE LODOS EN PVC A FILTROS DE BANDAS
30. CANALES DE ENTRADA DE AGUA FLOTADA A FILTROS CON COMPUERTA 600x600mm
31. COMPUERTAS DE ENTRADA DE AGUA FLOTADA A FILTROS TIPO "BATIENTE"
32. FILTROS DE ARENA
33. CANAL DE DESAGUE DE LAVADO
34. CANAL GENERAL DE DESAGUES AGUA DE LAVADO CON DESCARGA EN DEPOSITO DE REGULACION Y RECIRCULACION
35. CANAL DE DESAGUE DE CELDAS DE FLOTACION Y FILTROS
36. LINEA DE ENTRADA DE AGUA DE LAVADO DE FILTROS A#600mm
37. SIFONES PARCIALIZADOS A#600mm
38. LINEA DE AIRE DE LAVADO DE FILTROS A#350mm
39. BOMBAS DE AGUA DE LAVADO,
40. COMPRESORES DE AIRE LAVADO , 2 UNIDADES, Q=3900 m3/h, H=3m
41. SALA DE EQUIPOS DE RECIRCULACION DE AGUA DE LAVADO
42. BOMBA DE RECIRCULACION DE AGUA DE LAVADO TIPO "NEMO", Q=86 l/s, H=15 m
43. MIXER PARA AGITACION DE SUSPENSION DESAGUE DE LAVADO P=5 KW
44. DEPOSITO DE REGULACION DE AGUA DE LAVADO
45. LINEA DE DESAGUE DE AGUA DE LAVADO H#600
46. LINEA DE RECIRCULACION DE AGUA DE LAVADO DE FILTROS A CAMARAS DE MEZCLA RAPIDA PVC#150 EN TRAMOS ENTERRADOS Y FD#150 EN TRAMOS EXPUESTOS
47. SALA DE CLORACION
48. SALA DE CILINDROS DE CLORO
49. CONSOLAS DE COMANDO DE OPERACION DE FILTROS
50. CANAL DE EQUILIBRIO
51. CANAL DE AGUA FILTRADA
52. ALIVADERO A LAGUNA H#600
53. LINEA DE DOSIFICACION DE SULFATO DE ALUMINIO PVC#63
54. TABIQUE CON PASES ø75
55. TUBERIA DE IMPULSION A#1000
56. BOMBAS DE ALIMENTACION DE CLORADORES
57. LINEA DE DESAGUE H#1000
58. LINEA DE CONDUCCION DE AGUA FILTRADA A DEPOSITO A#1000
59. LINEA DE DESAGUE GENERAL H#800
60. DESAGUE POZO DE ACUMULACION DE LODOS FLOTADOS PVC#110
61. AREA DE RESERVA PARA AMPLIACION DE BATERIA DE FILTROS
62. SUCCION DE BOMBAS DE RECIRCULACION DE AGUA DE LAVADO FD#150
63. LINEA DE RETORNO A DEPOSITO DE REGULACION FD#75
64. MIXER EN CAMARA DE DISTRIBUCION DE AGUA FLOCULADA
65. MEDIDOR VELOCIMETRICO Qn= 90 l/s
66. DEPOSITO DE AIRE COMPRIMIDO ø1200, H=1.45m

CONFORME A OBRA

PROYECTO: SEINCO S.A.L.	CONTRATISTA: Consorcio ODEBRECHT*ROGGIO*STILER

PLAN DE SANEAMIENTO AMBIENTAL DE MALDONADO

OSE — ADMINISTRACION DE LAS OBRAS SANITARIAS DEL ESTADO

LICITACION INTERNACIONAL N° 1008
OBRAS DE SUMINISTRO DE AGUA POTABLE PARA CENTROS POBLADOS DE MALDONADO.

PEC 1

USINA POTABILIZADORA DE LAGUNA DEL SAUCE
UNIDAD DE PROCESO
CORTE 5–5
(SECTOR SUR – SECTOR NORTE)

OBRA 1

LAMINA: H24

O.S.E.	ODEBRECHT*ROGGIO*STILER	
Ing. JOSE MARIA ALIGERTA	Ing. ALVARO LEFF	77760/1/01246/4